DRV

VALVOLA REGOLATRICE DI PRESSIONE DIRETTA M26
M26 DIRECT ACTING RELIEF VALVE

OLEODINAMICA 2MP

CARATTERISTICHE TECNICHE
TECHNICAL FEATURES

Pressione massima *Maximum pressure*	250 bar (3625 psi)
Portata nominale *Nominal Flow*	80 l/min (21,1 gpm)
Temperatura di esercizio *Operating temperature*	-30 / +110 °C
Cavità *Cavity*	C025
Trafilamento interno *Internal leakage*	1 cc/min to 80% of nominal set point
Coppia Torque	75-80 Nm
Peso Weight	0,35 kg

SCHEMA IDRAULICO
HYDRAULIC SCHEME

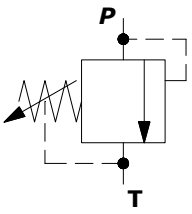

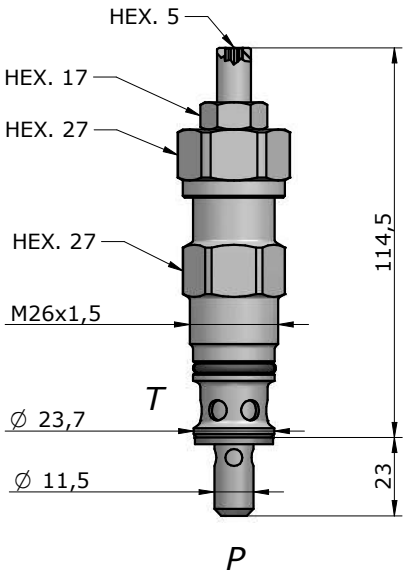

PRESTAZIONI
PERFORMANCS

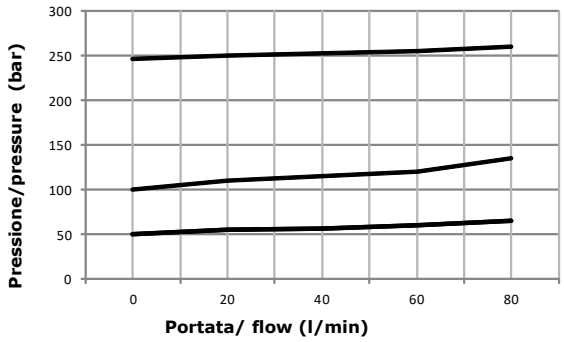

DESCRIZIONE
DESCRIPTION

La valvola apre il passaggio dell'olio da 1 a 2 solo quando la pressione dell'olio applicata su 1 supera la forza della molla.

DRV opens flow passage from port 1 to 2 only when the oil pressure at 1 exceeds the spring setting.

TIPI DI REGOLAZIONE
REGULATION TYPE

	**H**	**VITE CON CHIAVE ESAGONALE** (standard) *HEXAGONAL HEAD SCREW*
	**K**	**POMOLO** *KNOB*

CODICE D'ORDINAZIONE
ORDERING CODE

DRV-M26-01-___ - _ - _ - _ ___

MOLLA / SPRING
055 = 5-55 bar
110 = 25-110 bar
250 = 75-250 bar

GUARNIZIONI / SEALS
N = NBR (standard)
V = VITON

TIPI DI REGOLAZIONE / TYPE OF REGULATION

DIMENSIONE CORPO / SIZE BODY
OMETTERE/OMIT
300=BSP1/2"(pag.18.6)
400=BSP3/4"(pag.18.6)
501=BSP1"(pag.18.7)
601=BSP1.1/4"(pag.18.7)

MATERIALE CORPO / MATERIAL BODY
OMETTERE/OMIT
S = STEEL
A = ALLUMINIUM

Via Nicolò Copernico 12/c-d
29027 Casoni Di Gariga - Podenzano (PC) Italy

www.oleodinamica2mp.it
Tel +39 0523 523231
Fax +39 0523 524509

DRV

VALVOLA REGOLATRICE DI PRESSIONE DIRETTA M20
M20 DIRECT ACTING RELIEF VALVE

OLEODINAMICA 2mp

CARATTERISTICHE TECNICHE
TECHNICAL FEATURES

Pressione massima *Maximum pressure*	420 bar (6091 psi)
Portata nominale *Nominal Flow*	30 l/min (7,9 gpm)
Temperatura di esercizio *Operating temperature*	-30 / +110 °C
Cavità *Cavity*	C008
Trafilamento interno *Internal leakage*	1 cc/min 80% of nominal set point
Coppia Torque	45-50 Nm
Peso Weight	0,15 kg

SCHEMA IDRAULICO
HYDRAULIC SCHEME

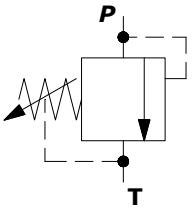

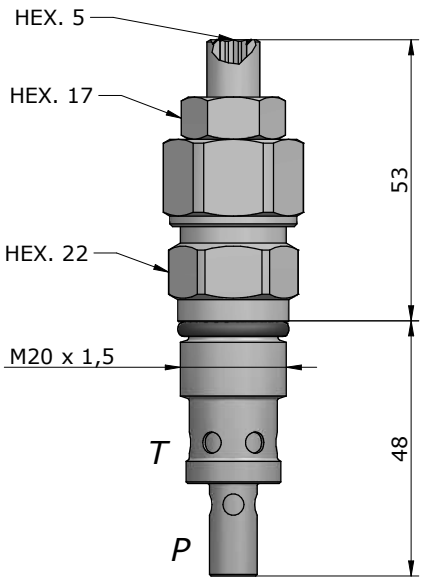

PRESTAZIONI
PERFORMANCS

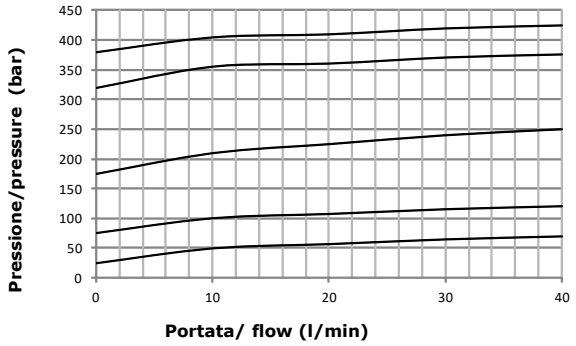

DESCRIZIONE
DESCRIPTION

La valvola apre il passaggio dell'olio da 1 a 2 solo quando la pressione dell'olio applicata su 1 supera la forza della molla.

DRV opens flow passage from port 1 to 2 only when the oil pressure at 1 exceeds the spring setting.

TIPI DI REGOLAZIONE
REGULATION TYPE

	**H**	**VITE CON CHIAVE ESAGONALE** (standard) *HEXAGONAL HEAD SCREW*
	**K**	**POMOLO** *KNOB*

CODICE D'ORDINAZIONE
ORDERING CODE

DRV-M20-02-____-_-_ -_ ____

MOLLA / SPRING
055 = 5-55 bar
110 = 25-110 bar
215 = 50-215 bar
350 = 100-350 bar
420 = 100-420 bar

GUARNIZIONI / SEALS
N = NBR (standard)
V = VITON

TIPI DI REGOLAZIONE / REGULATION TYPE

DIMENSIONE CORPO / SIZE BODY
OMETTERE/OMIT
200=BSP3/8"(pag.18.6)
300= BSP1/2"(pag.18.6)
201= BSP3/8"(pag.18.7)
301=BSP1/2"(pag.18.7)

MATERIALE CORPO / MATERIAL BODY
OMETTERE/OMIT
S = STEEL
A = ALLUMINIUM

Via Nicolò Copernico 12/c-d
29027 Casoni Di Gariga - Podenzano (PC) Italy

www.oleodinamica2mp.it
Tel +39 0523 523231
Fax +39 0523 524509

IMPIEGO
Le valvole a comando pilotato sono ottime per il funzionamento continuo e garantiscono un sicuro controllo della pressione anche in condizioni di grandi variazioni della portata.

FUNZIONAMENTO
Quando la pressione dell'utilizzatore supera il valore di taratura della molla che agisce sul pilota, quest'ultimo si apre verso lo scarico creando uno squilibrio di pressione sul cursore principale, pertanto l'olio in entrata sposta il cursore stesso aprendo un ampio scarico.

CARATTERISTICHE
Grande precisione di taratura anche con forti variazioni di portata.
Lunga durata dovuta all'accurata finitura delle parti interne.
Filtraggio consigliato: 30 micron o inferiore.

MATERIALI
Ad alta resistenza con parti interne in acciaio temprato.

TIPO DI CIRCUITO CHE IMPIEGA VALVOLE A REGOLAZIONE DI PRESSIONE.

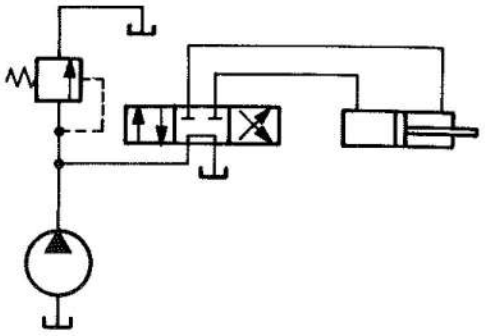

DIMENSIONI DELLA VALVOLA (CARTUCCIA) E DELLA SEDE

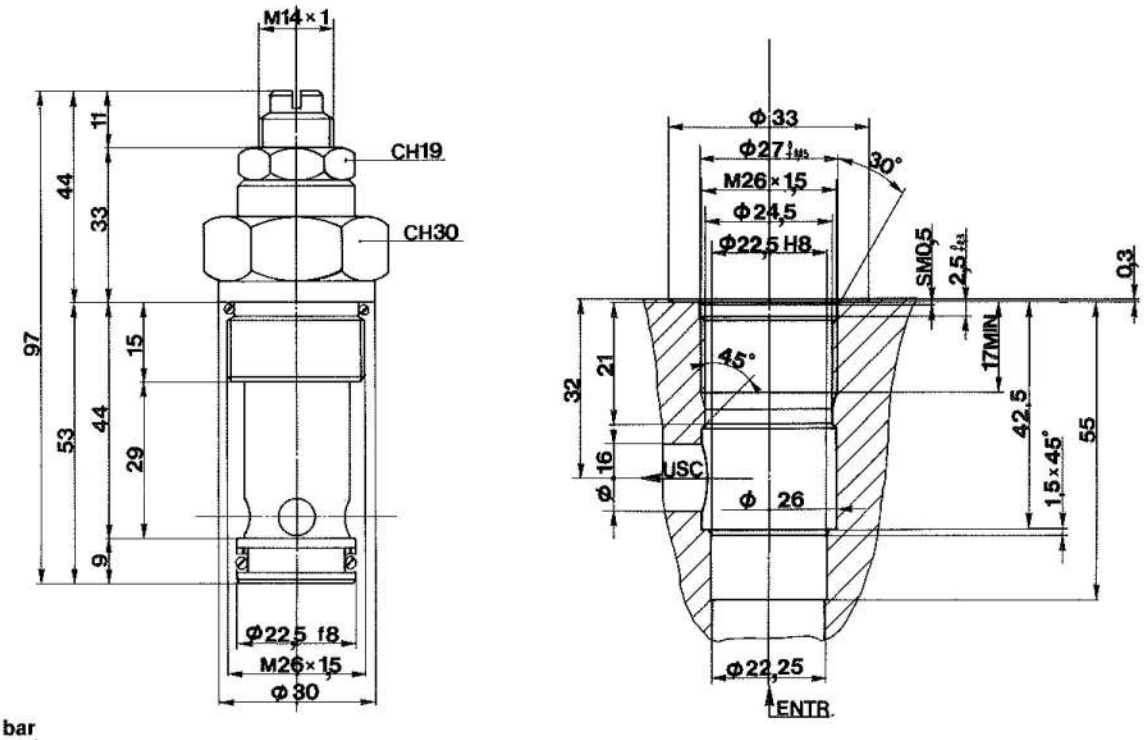

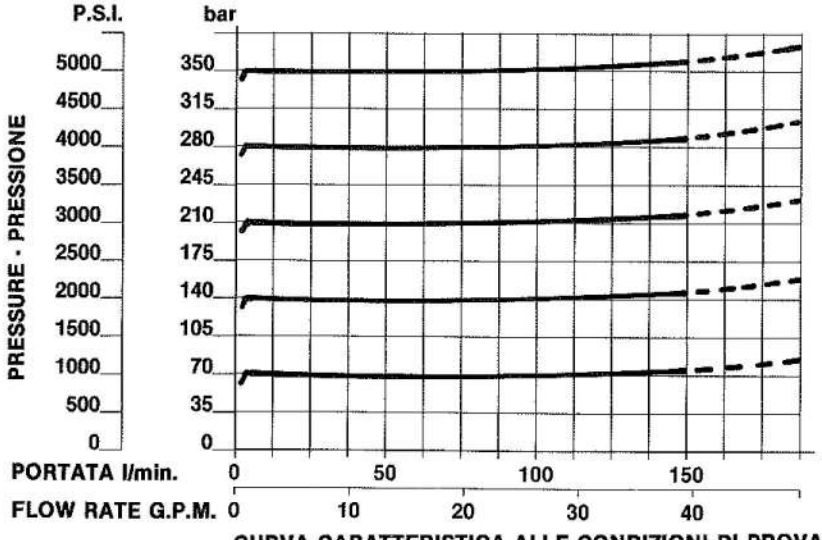

CURVA CARATTERISTICA ALLE CONDIZIONI DI PROVA: TEMPERATURA OLIO 65°C - VISCOSITÀ 16 cSt (2,43° E) TARATURA STANDARD CON Q. 5 l/min.
N.B. LIMITARE AL MAX. LA CONTROPRESSIONE ALLO SCARICO (2 bar. MAX).

ESEMPIO ORDINAZIONE SOLO CARTUCCIA

VSP150 A X
1 2 3

1) VSP. valvola di sovrapressione pilotata 150 - grandezza: M26 x 1,5
2) Tipo di regolazione = A - standard
3) Pressione di taratura richiesta = X (vedere tabella molle)

MOLLE / SPRINGS	
CODICE / CODE	CAMPO TARAT. / PRESS. RANGE min. - max. (bar)
X	10 ÷ 245
Y	246 ÷ 350